BON ⚓ PORT

ÉQUIPEMENT DE SAUVETAGE · NORME SOLAS

Poste de sauvetage personnalisé

Votre identité, votre sécurité.

Un équipement de sécurité complet, personnalisé aux couleurs et au logo de votre port. Conforme à la norme SOLAS, une solution clé en main pour la sécurisation de vos quais et pontons.



INTERNATIONAL MARITIME ORGANIZATION
SOLAS

BONPORT.PRO · www.bonport.pro · +33 6 51 87 19 86

01 — PRÉSENTATION

Une solution clé en main

Le poste de sauvetage Bon Port réunit, sur un seul support signalé et accessible, tous les équipements normés nécessaires à la sécurisation des usagers — entièrement personnalisé aux couleurs et au logo de votre port.

LE COLIS COMPREND

- **Bouée de sauvetage SOLAS Ø450** — certifiée SOLAS
- **Ligne de lancer 30 m** — boîtier polypropylène
- **Poteau aluminium 1,5 m** + pied inox
- **Fixations** — socle au sol ou support mural
- **Personnalisation incluse** — nom + logo du port

PAVILLON BLEU

Rappel — Critère 13 du Pavillon Bleu

Équipements de sauvetage présents, visibles et accessibles 24 h/24 — des échelles et des bouées de sauvetage tous les 50 m.

EXEMPLES DE PERSONNALISATION



PORT DE LEUCATE



PORT DE LA CIOTAT



PORT DE BANDOL

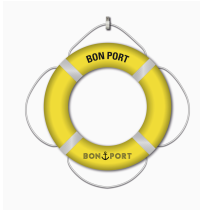

BON PORT

Impression numérique haute qualité, personnalisée aux couleurs et au logo du port — résistante aux UV et aux intempéries, recto/verso.

02 — FICHES PRODUITS

Bouée & Ligne

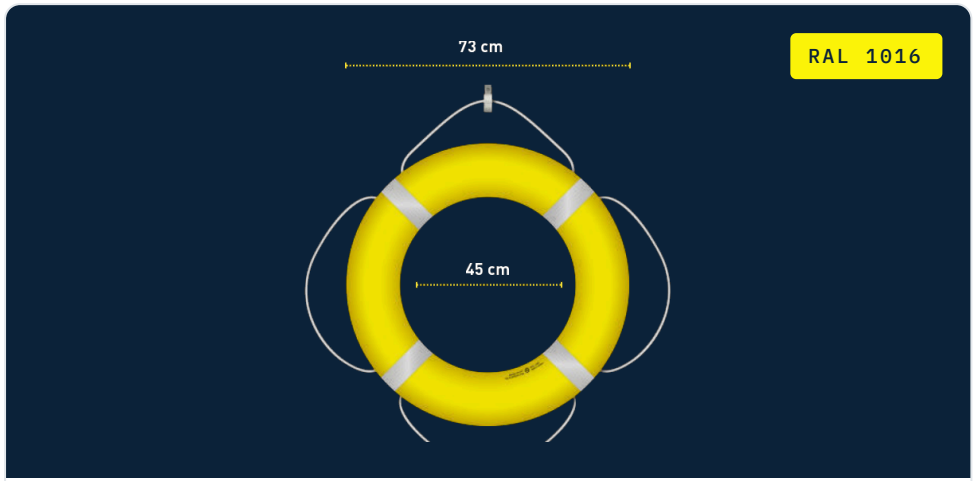

520J201 · CERTIFIÉ SOLAS

Bouée de sauvetage SOLAS 2,5 kg

Âme en mousse de polyuréthane et revêtement vinyle, poignées dans quatre directions et quatre bandes réfléchissantes 3M. Flottaison pour deux personnes ; lançable loin, même face au vent.

DIMENSIONS	Ø 73 cm ext. · Ø 45 cm int.
POIDS	2,5 kg
MATÉRIAUX	Mousse PU · vinyle · 3M
COULEURS	RAL 1016 · Autres RAL sur demande



5200405 · SOLAS

Ligne de sauvetage SOLAS 30 m

Ligne polyester orange torsadée logée dans un boîtier polypropylène à pictogramme d'emploi. Elle se fixe en travers de la bouée pour secourir à distance, tout en gardant le sauveteur en sécurité.

BOÎTIER	49 × 13,5 × 6,5 cm
LONGUEUR	30 m
POIDS	0,5 kg

02 — FICHES PRODUITS

Poteau, support & fixations

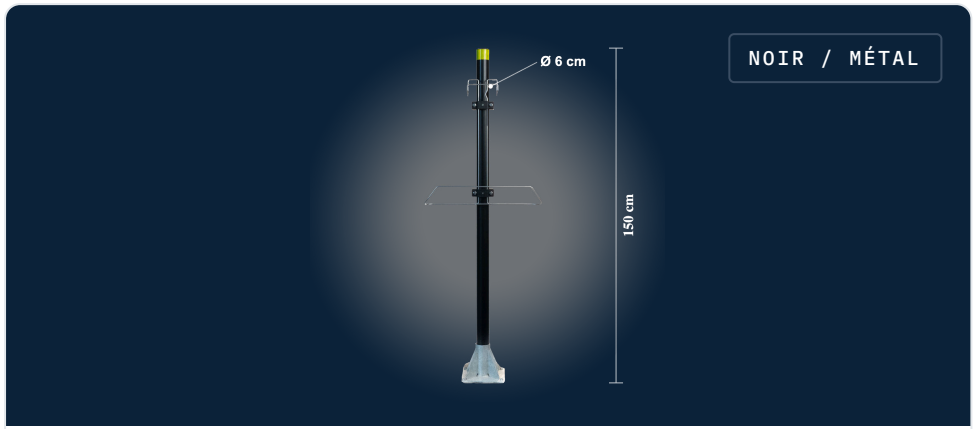

5610053 · ALUMINIUM

Poteau porte-bouée

Tube aluminium thermolaqué noir UV, réfléchissant jaune 3M au sommet et embase inox quatre trous. La fixation privilégiée près de l'eau, pour un accès facile 24 h/24.

COLORIS	Noir / métal · Thermolaquage
POTEAU	Ø 6 × 150 cm
EMBASE INOX	15 × 20 × 20 cm
POIDS TOTAL	4,3 kg

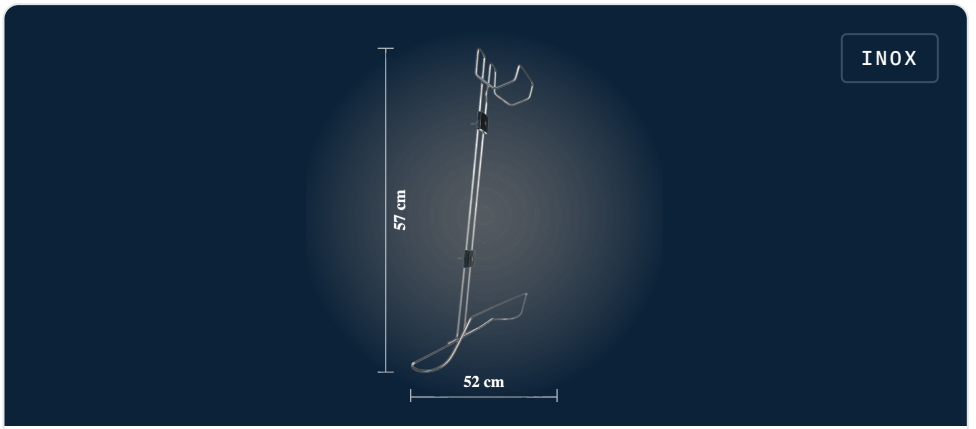

510K300 · ACIER INOX

Support pour bouée

Support en acier inoxydable à deux pattes de fixation composite traité anti-UV, conçu pour la bouée SOLAS 2,5 kg. Deux vis à bois incluses.

COLORIS	Inox · Thermolaquage
DIMENSIONS	52 × 57 × 10 cm
POIDS	0,5 kg
FIXATION	2 vis à bois incluses

03 — SUR MESURE

Personnalisation & tarification

IMPRESSION NUMÉRIQUE HQ — PERSONNALISATION INCLUSE

- **Moitié haute** — nom du port
- **Moitié basse** — logo du port
- Impression **recto / verso**
- Résistante **UV & intempéries**

Kit complet Bouée + ligne de lancer + fixation + poteau avec pied	PRIX HT · UNITAIRE
Jusqu'à 14 unités	**590 € HT**
15 à 49 unités –10%	**530 € HT**
50 à 100 unités –15%	**500 € HT**
Plus de 100 unités	**sur devis**

Sans poteau Bouée + ligne de lancer + support inox (fixation murale)	PRIX HT · UNITAIRE
Jusqu'à 14 unités	**290 € HT**
15 à 49 unités –10%	**260 € HT**
50 à 100 unités –15%	**245 € HT**
Plus de 100 unités –20%	**230 € HT**

CERTIFICATION SOLAS INCLUSE · COULEUR + LOGO INCLUS

Prix unitaires HT — **hors livraison** · Réf. client Port de Bandol, Port Leucate

CARACTÉRISTIQUES DU POSTE

POTEAU	SOCLE INOX	POIDS TOTAL	LIVRAISON
Ø 60 × 150 cm	15 × 20 × 20 cm	3,4 kg	4 à 6 semaines

04 — SUR LE TERRAIN

Installations sur site

☼ Option éclairage solaire





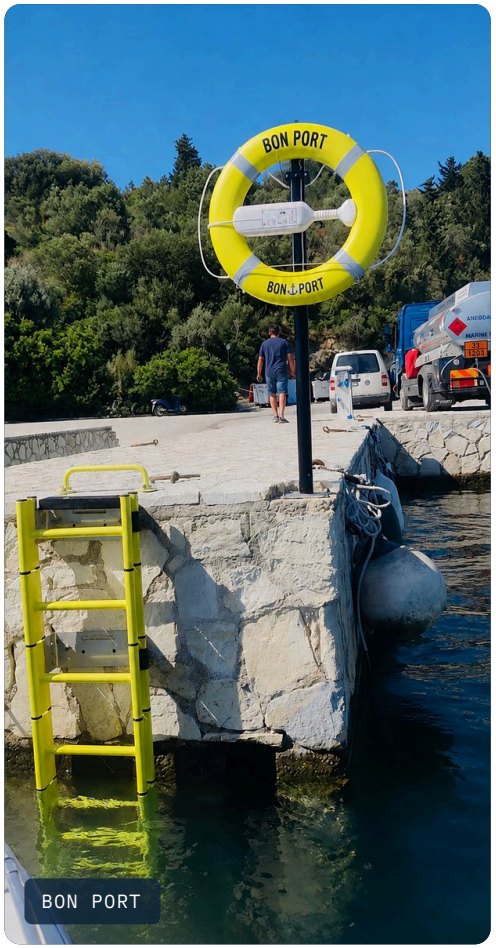





PROCHAINES ÉTAPES

Sécurisons les usagers de votre port

1. **Inventaire des équipements**
   Recensez les besoins de sauvetage — voir le critère 13 du Pavillon Bleu.

2. **Fichiers HD**
   Transmettez le logo et le nom du port en haute définition.

3. **Maquette de personnalisation**
   Validez le rendu avant production — livraison sous 4 à 6 semaines.

CONTACTEZ-MOI POUR UN DEVIS SUR MESURE

Nicolas Holm Bonvalet

TÉL +33 6 51 87 19 86

MAIL nicolasbonvalet@gmail.com

WEB www.bonport.pro

INTERNATIONAL MARITIME ORGANIZATION
SOLAS

Conforme à la convention SOLAS · Safety of Life at Sea